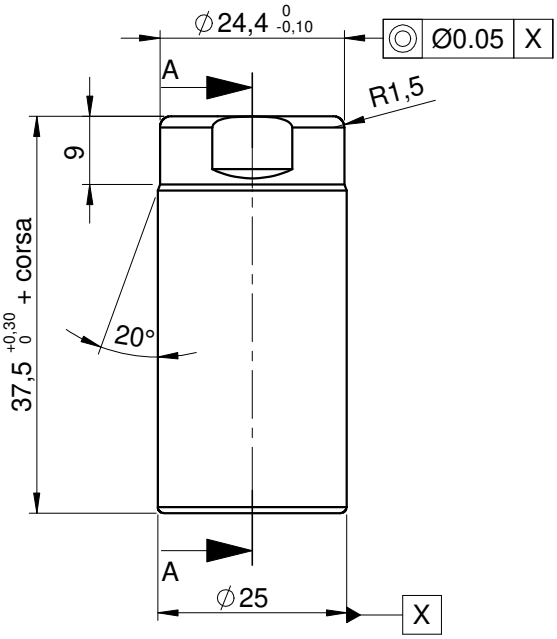

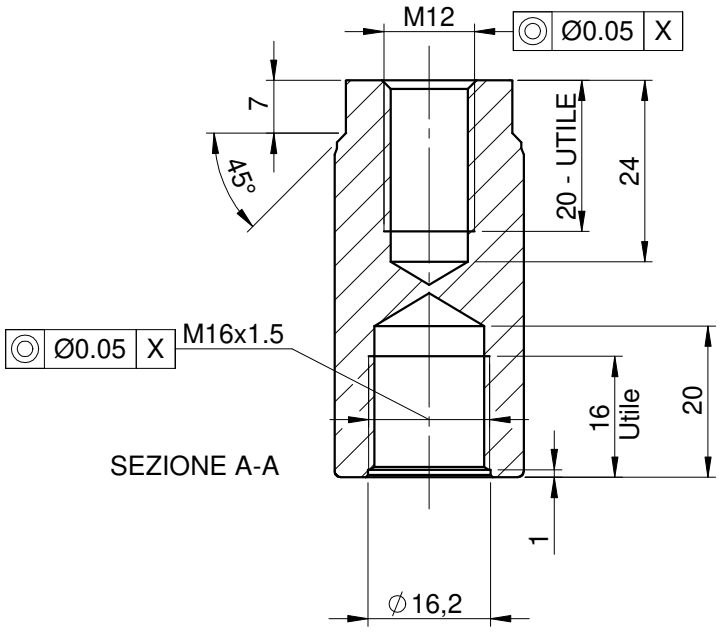

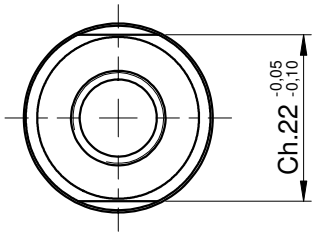

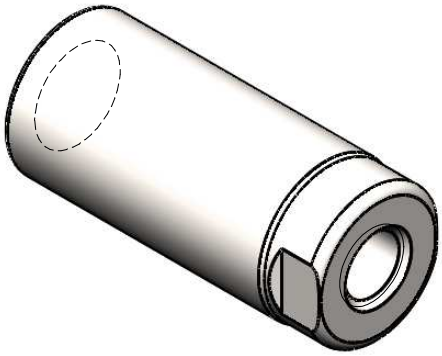

SUPERFICIE CROMATA ESENTE DA AMMACCATURE E SEGNI DI ALTRO GENERE

ATTENZIONE: FINO A CORSA 14 mm I PREFORI DEI FILETTI SONO COMUNICANTI

Trattamento Superficiale -									**Materiale** *Acciaio C45 cromato*	**Massa** *151.91g*
Trattamento Termico										
Profilo di partenza *000.603.7*				**Scala** 1:1					**Titolo**	
lunghezze - diametri ang.				**fil. GAS**	**fil. metr.**		**smussi non quot.**	**raggi non quot.**	**Stelo Ø25 passante C45 cromato per compatto Ø100 ISO 21287**	
<30	30-70	>70			F	M				
±0.1	±0.15	±0.2	±1°	classe B	H9	h9	0.2-0.3x45°	R0.2-0.3		

Via M. Biagi, 6 - 20020 MISINTO (Mb)
Tel. 02-96691100 Fax 02-966911240
Email: azpneu@tin.it

Dis.	N. Disegno	Data
R. Bussi	39.J03.015	13/05/2017

N.B. A termini di legge ci riserviamo la proprietà di codesto disegno con divieto di riprodurlo o di renderlo noto a terzi,senza nostra autorizzazione scritta.

NOME FILE: 39.J03.000

15/07/2020