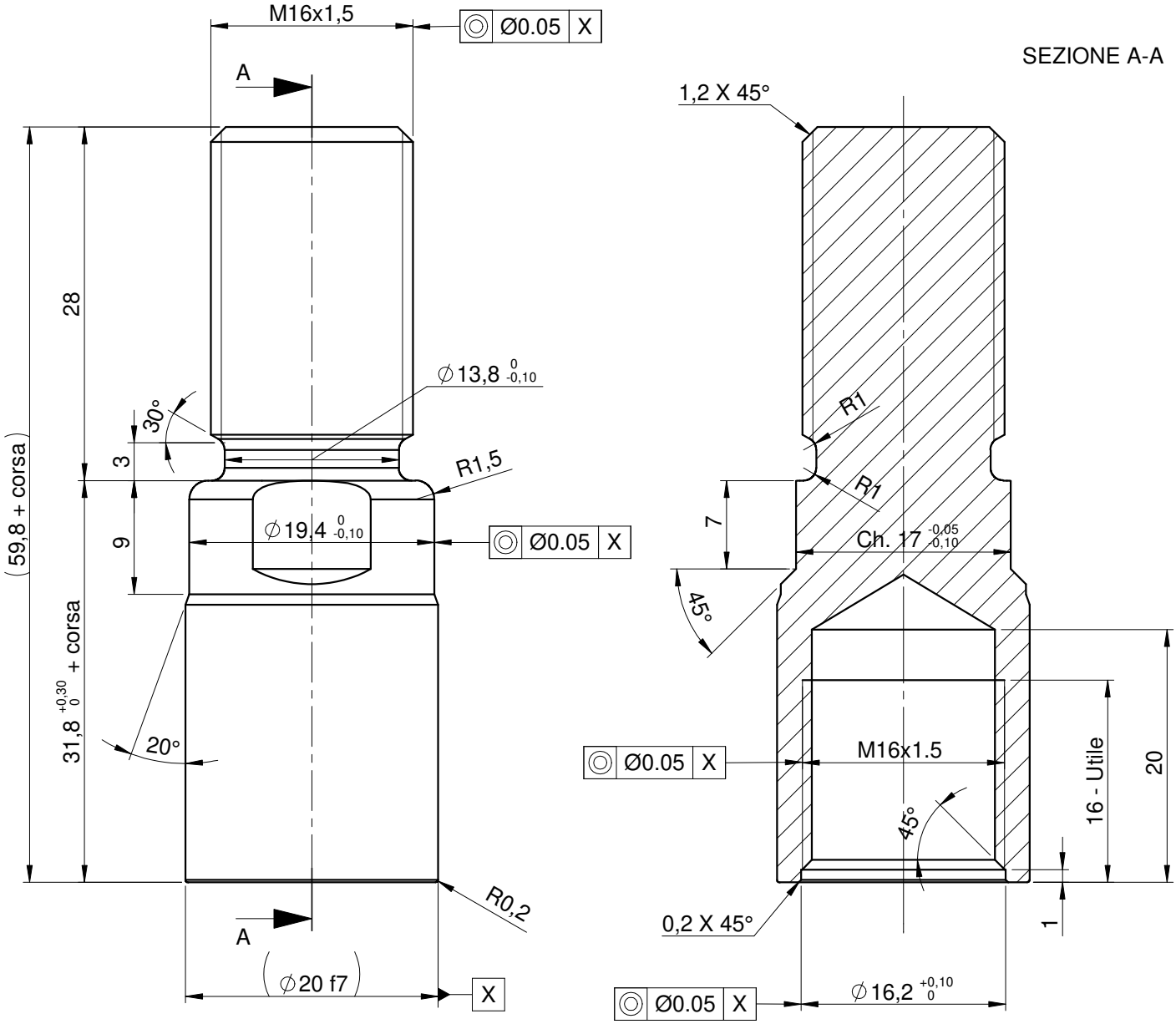

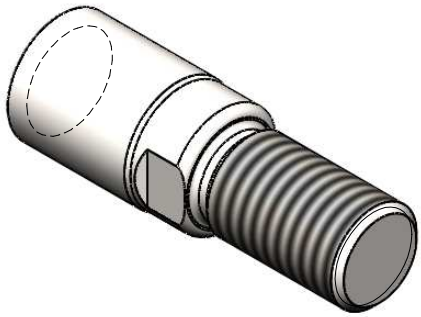

SUPERFICIE CROMATA PRIVA DI AMMACCATURE E SEGNI DI ALTRO GENERE

Trattamento Superficiale -		**Materiale** *Acciaio C45 cromato*	**Massa** *88.69g*
Trattamento Termico			
Profilo di partenza *000.602.7*	**Scala** 2:1	**Titolo**	

lunghezze - diametri ang.				fil. GAS	fil. metr.		smussi non quot.	raggi non quot.
<30	30-70	>70			F	M		
±0.1	±0.15	±0.2	±1°	classe B	H9	h9	0.2-0.3x45°	R0.2-0.3

Stelo Ø20 passante maschio C45 cromato compatto Ø80 ISO 21287

Via M. Biagi, 6 - 20020 MISINTO (Mb)
Tel. 02-96691100 Fax 02-966911240
Email: azpneu@tin.it

Dis.	N. Disegno	Data
R. Bussi	39.H07.000	13/03/2015

N.B. A termini di legge ci riserviamo la proprietà di codesto disegno con divieto di riprodurlo o di renderlo noto a terzi,senza nostra autorizzazione scritta.

NOME FILE: 39.H07.000

22/03/2018