SEZIONE A-A

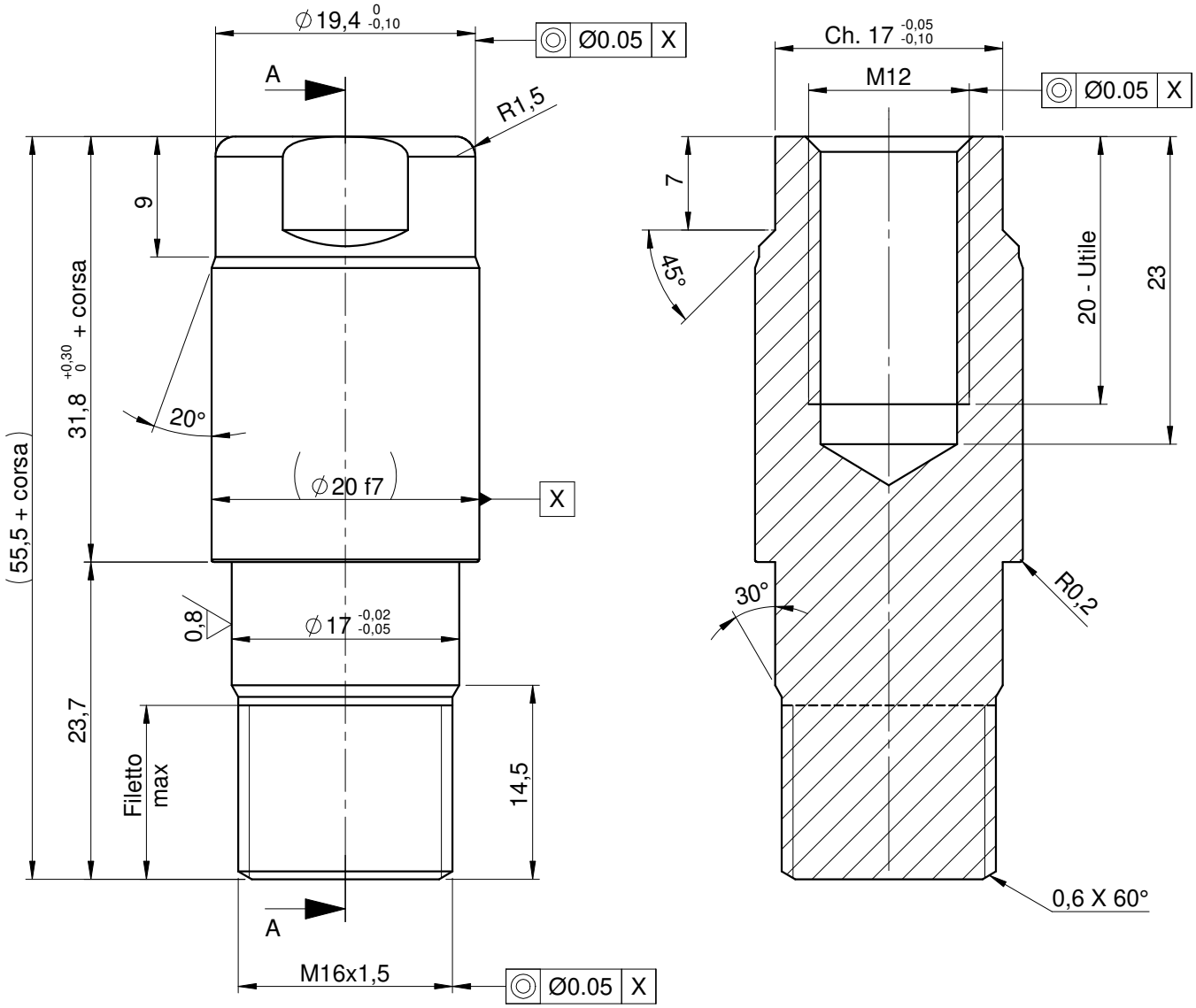


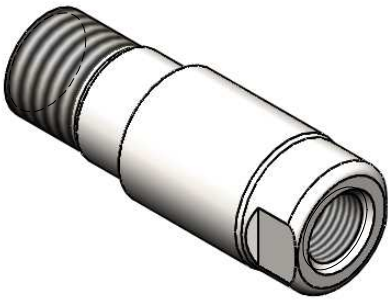

SUPERFICIE CROMATA PRIVA DI AMMACCATURE E SEGNI DI ALTRO GENERE

| | | | |
|---|---|---|---|
| **Trattamento Superficiale** - | | **Materiale** *Acciaio C45 cromato* | **Massa** *97.76g* |
| **Trattamento Termico** | | | |
| **Profilo di partenza** *000.602.7* | **Scala** 2:1 | **Titolo** | |

| lunghezze - diametri ang. | | | | fil. GAS | fil. metr. | | smussi non quot. | raggi non quot. |
|---|---|---|---|---|---|---|---|---|
| <30 | 30-70 | >70 | | | F | M | | |
| ±0.1 | ±0.15 | ±0.2 | ±1° | classe B | H9 | h9 | 0.2-0.3x45° | R0.2-0.3 |

**Stelo Ø20 C45 cromato compatto Ø80 ISO 21287**
**-**


Via M. Biagi, 6 - 20020 MISINTO (Mb)
Tel. 02-96691100 Fax 02-966911240
Email: azpneu@tin.it


| Dis. | N. Disegno | Data |
|---|---|---|
| R. Bussi | 39.H01.000 | 13/05/2017 |


N.B. A termini di legge ci riserviamo la proprietà di codesto disegno con divieto di riprodurlo o di renderlo noto a terzi,senza nostra autorizzazione scritta.


NOME FILE: 39.H01.000

15/07/2020