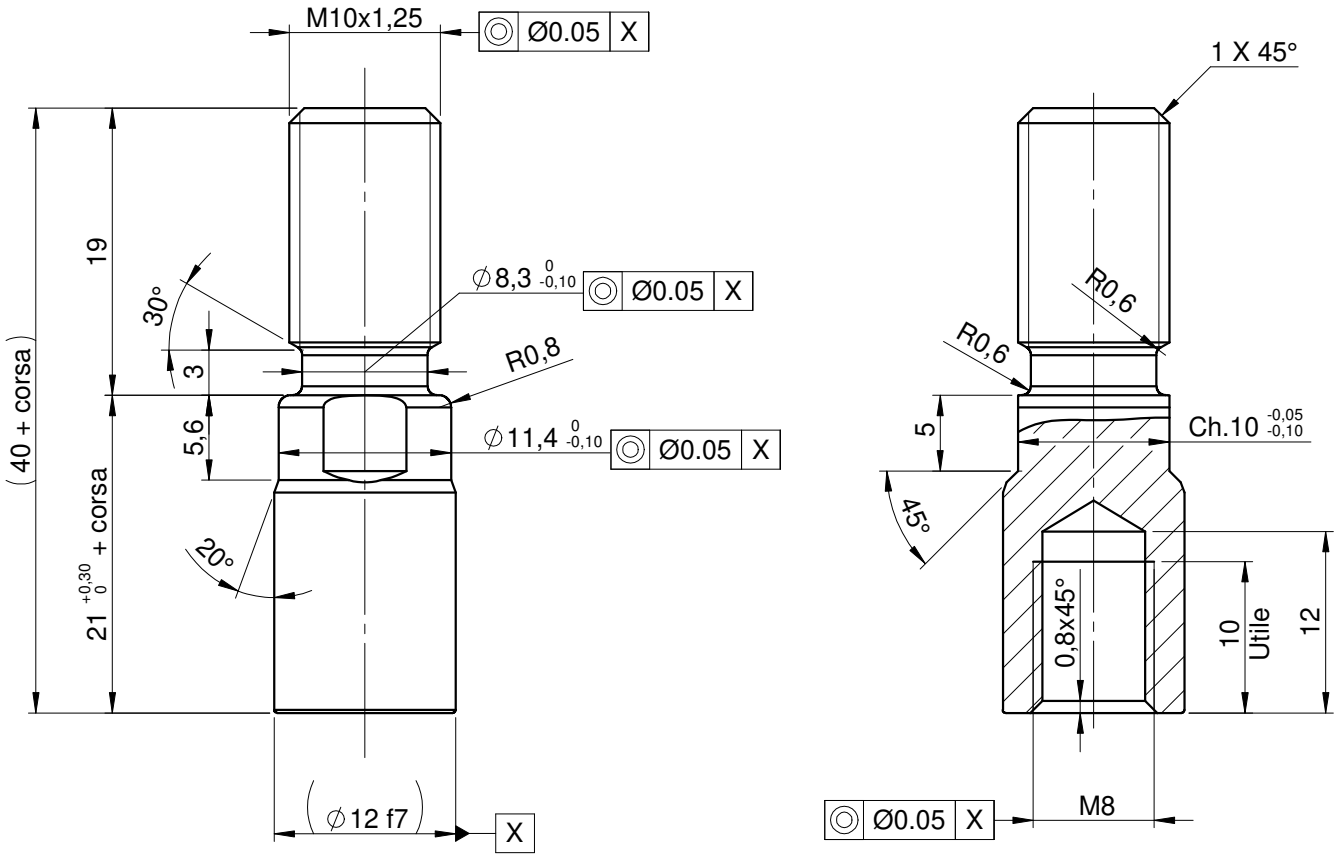

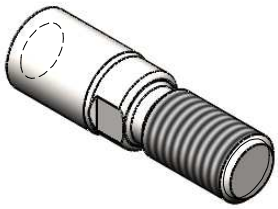

SUPERFICIE CROMATA PRIVA DI AMMACCATURE E SEGNI DI ALTRO GENERE

Trattamento Superficiale -									**Materiale** *Acciaio C45 cromato*		**Massa** *24.72g*
Trattamento Termico											
Profilo di partenza *000.600.7*				**Scala** 3:1					**Titolo**		
lunghezze - diametri ang.				**fil. GAS**	**fil. metr.**		**smussi non quot.**	**raggi non quot.**	**Stelo Ø12 passante maschio C45 cromato per compatto Ø32/Ø40 ISO 21287**		
<30	30-70	>70			F	M					
±0.1	±0.15	±0.2	±1°	classe B	H9	h9	0.2-0.3x45°	R0.2-0.3			

Via M. Biagi, 6 - 20020 MISINTO (Mb)
Tel. 02-96691100 Fax 02-966911240
Email: azpneu@tin.it

Dis.	N. Disegno	Data
R. Bussi	39.D07.000	13/03/2015

N.B. A termini di legge ci riserviamo la proprietà di codesto disegno con divieto di riprodurlo o di renderlo noto a terzi,senza nostra autorizzazione scritta.

NOME FILE: 39.D07.000

01/08/2018